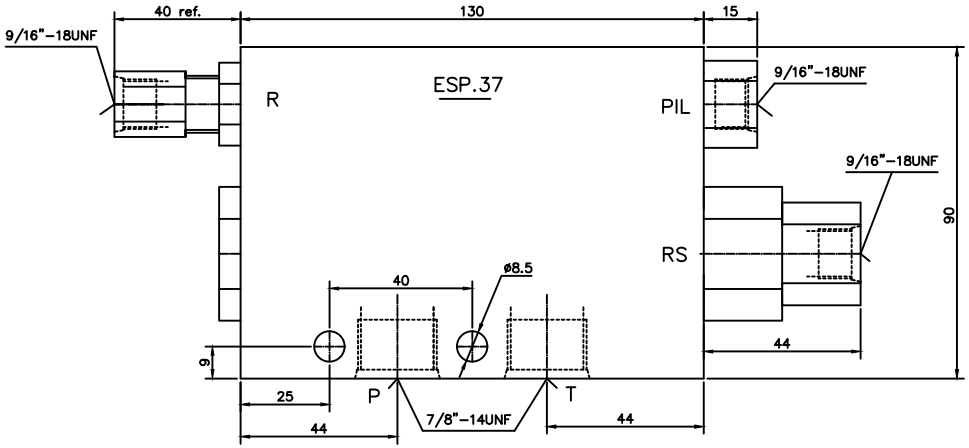

Pressão Máxima: 350 Bar
Vazão Máxima: 100 lpm

P: Pressão de entrada
T: Tanque
Pil.: Piloto (pressão induzida pela carga)

R: [Regulagem do limite da carga (momento)
A linha de retorno desarma o piloto

RS: [Restabelece a operação (Reset)
Bloqueia o retorno, para rápido rearme

Esquema Instalação–Guindastes

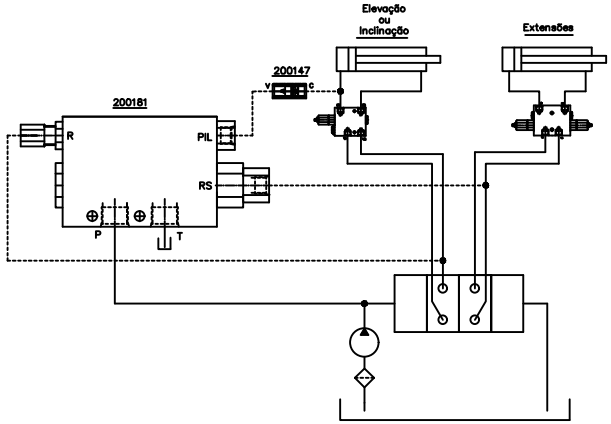

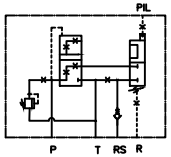

Modo de regulagem:

Usando uma carga conhecida, abrir as lanças, na posição horizontal, regulando a carga limite através do parafuso "R" da válvula.

Esquema Instalação–Cestos Aéreos

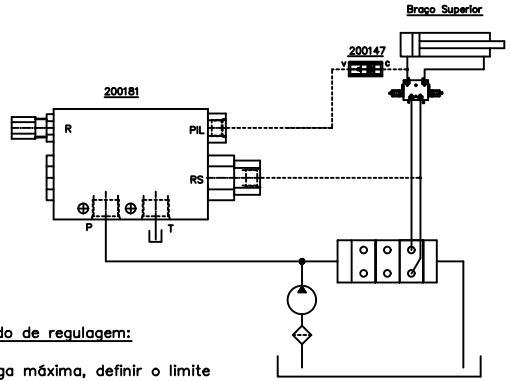

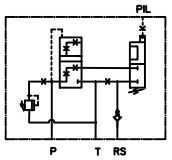

Modo de regulagem:

Usando a carga máxima, definir o limite através do parafuso "R" na abertura do cilindro do braço superior.

Material:		Escala.: 1:1.5	Des.: ORV Apr.: Otavio Data: 04/10/08
Acabamento Superficial:	Tratamento Térmico:		
Control Star	Denominação: Válvula de Momento	Código: 200181	Rev.: 00